MONOBLOCCO 405

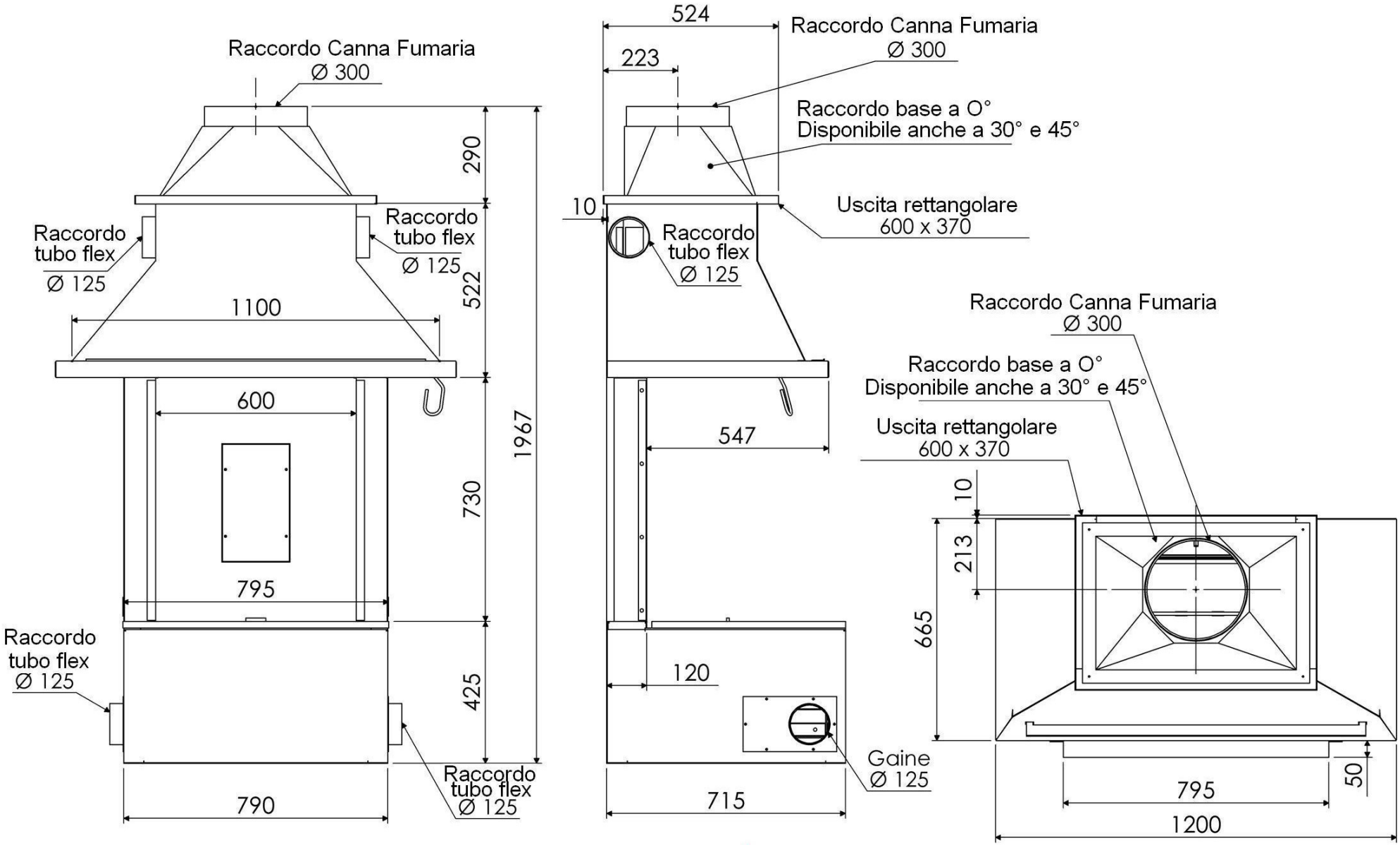

EUROFLAM
Italia