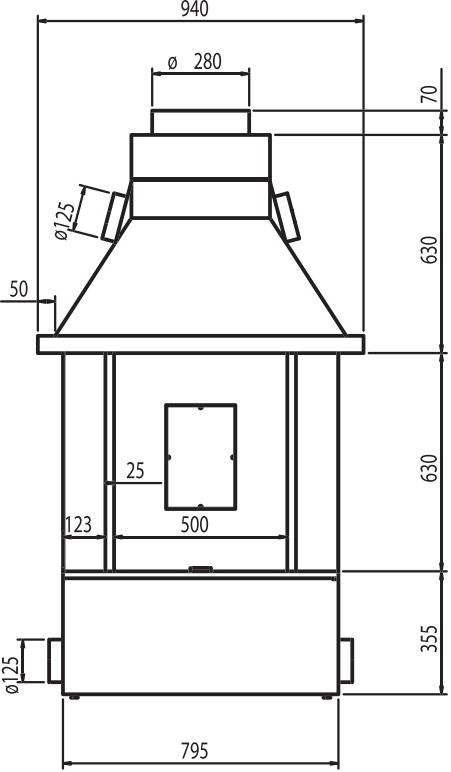
940
ø 280
70
ø125
630
50
630
25
123
500
355
ø125
795

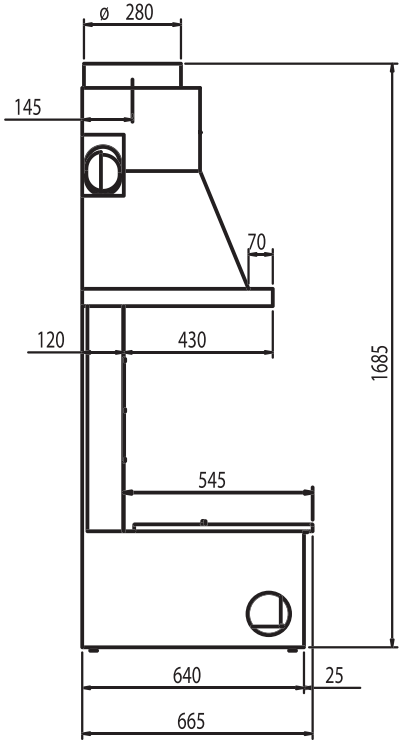
ø 280
145
70
120
430
1685
545
640
25
665

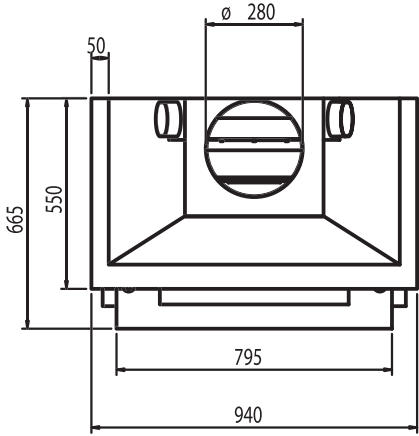
ø 280
50
665
550
795
940